Použito:

Mezní úchylky netolerovaných rozměrů a geometrických tolerancí podle ISO 2768 – mK

3,2

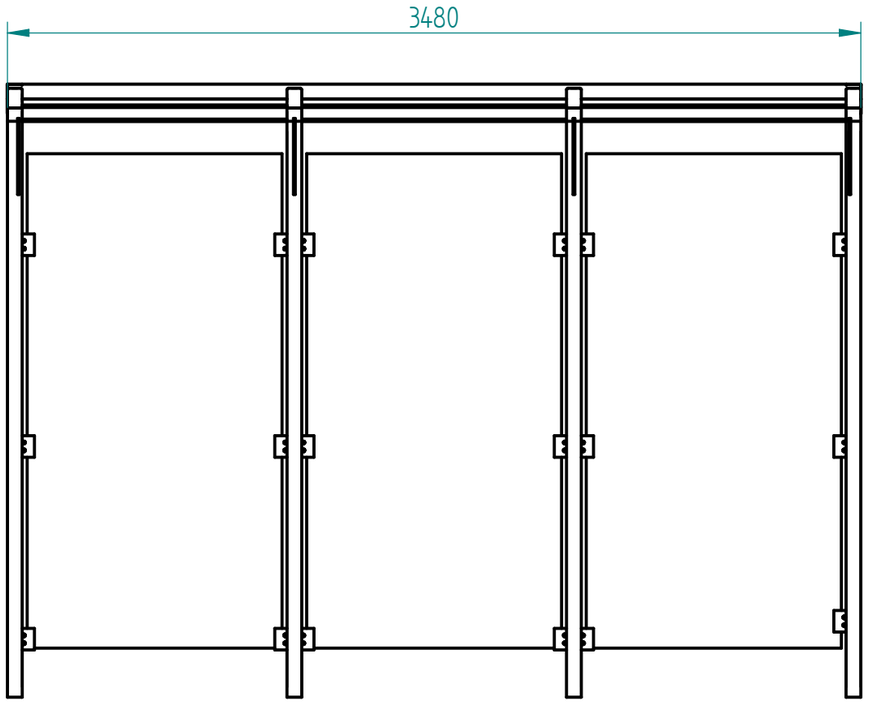

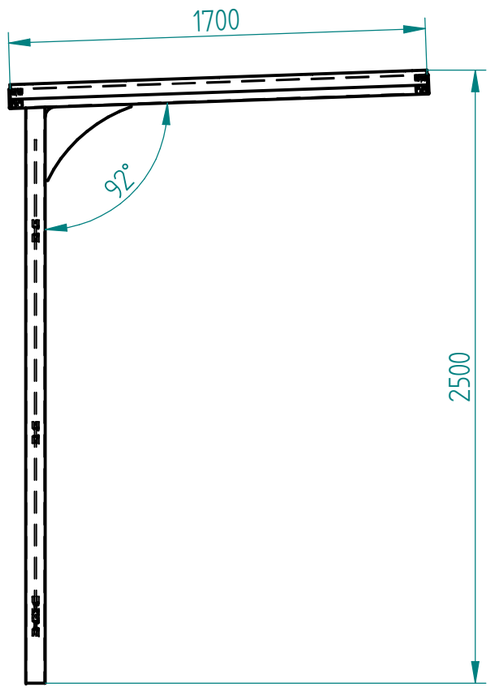

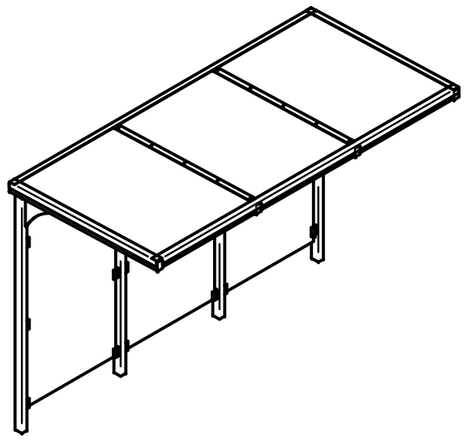

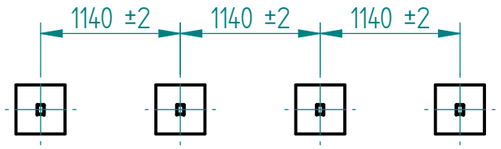

VARIANTA 2 – UCHYCENÍ AZ KOTVY

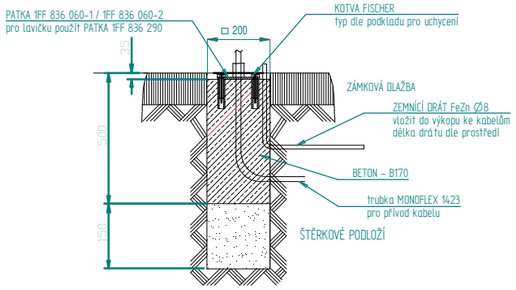

VARIANTA 1 – UCHYCENÍ AZ PATKY

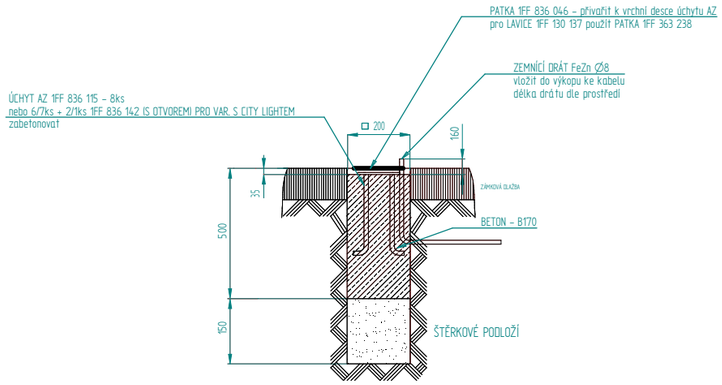

UPOZORNĚNÍ: Celkový sklon terénu mezi krajními patkami nesmí překročit toleranci ±5cm.
V jiném případě je nutné domluvit se s výrobcem o změně výšky stojiny AZ

UPOZORNĚNÍ: Patky musí být umístěny v rovině
celkové výškové přesazení nesmí překročit toleranci ±6mm.

OSTRÉ HRANY R0,2 (0,2x45°)

KONTROLNÍ ROZMĚRY (SC) OZNAČENY

CC – VLASTNOST DŮLEŽITÁ PRO BEZPEČNOST VÝROBKU

INDEX ZMĚNY	POPIS ZMĚNY

Tato dokumentace je vlastnictvím fy. TSE spol. s r.o.
Použita může být jen za souhlasu fy. TSE spol. s r.o.
Zneužití je trestné!

Povrchová úprava:					
Materiál:					
Měřítko:	Vypracoval:	Schválil:	Číslo změny:	Datum:	Změnová koncovka: / Index změny na výkrese:
	Typ: AZ TRIBUN				
TSE	Název: AZ TRIBUN 3-modul ÚPRAVA Č4		Vydání:	00	List: 1
			Číslo výkresu:		Listů: 1