Použito:

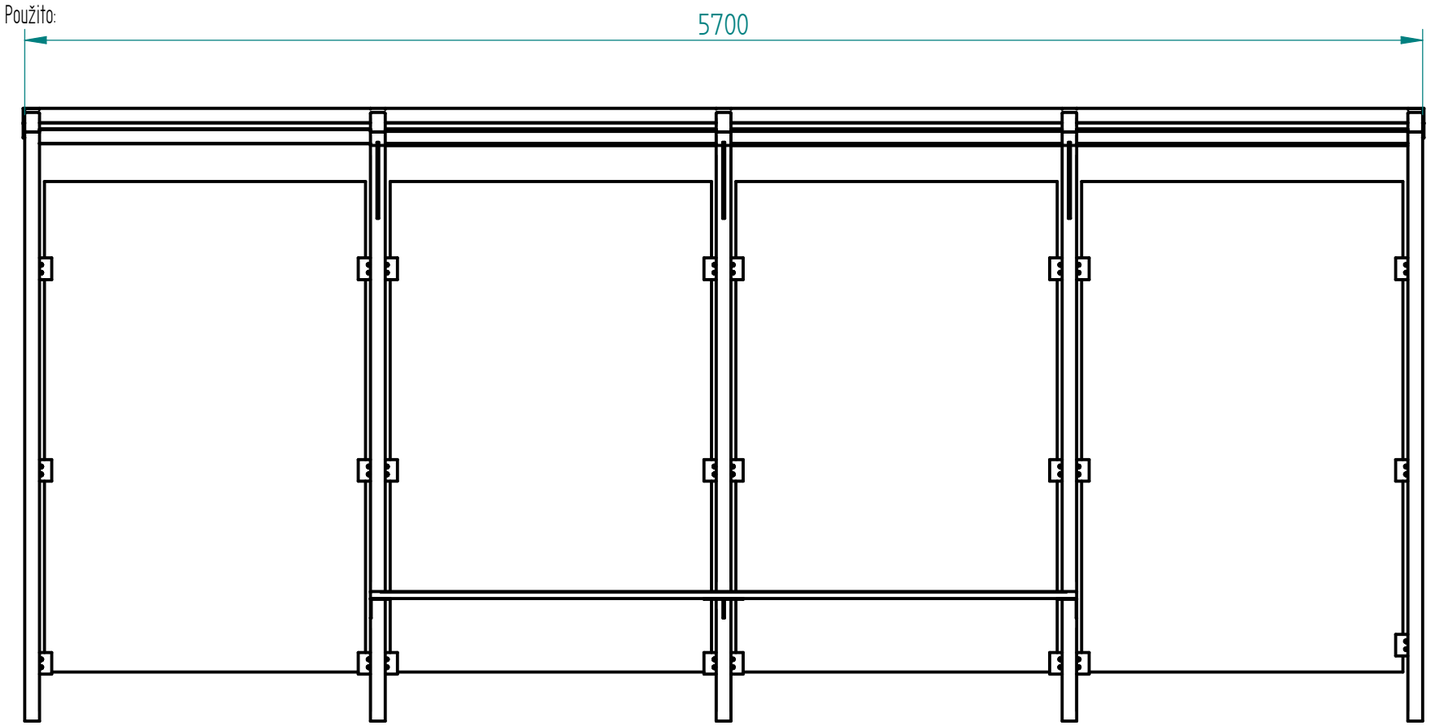

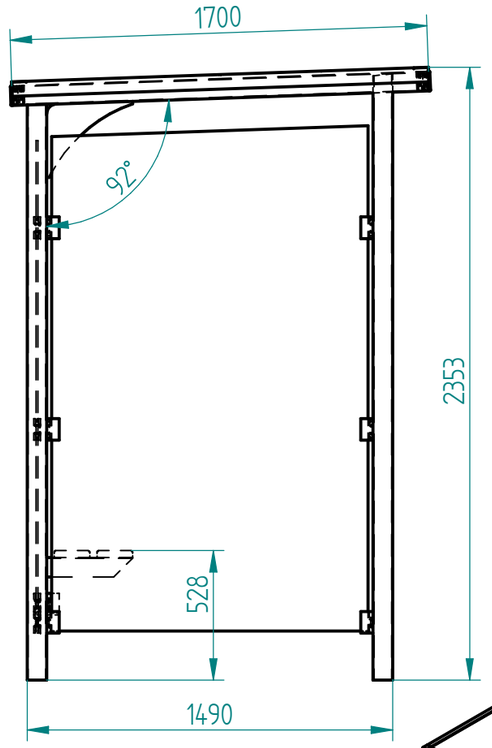

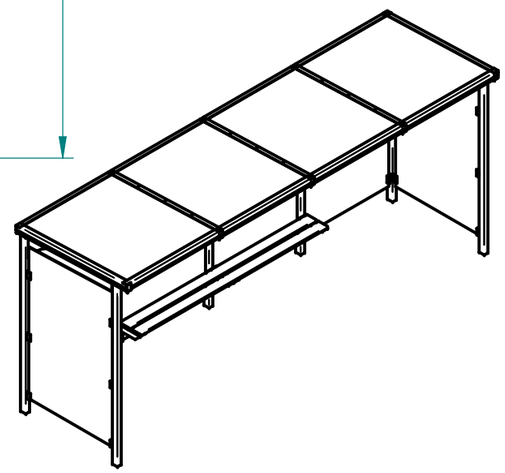

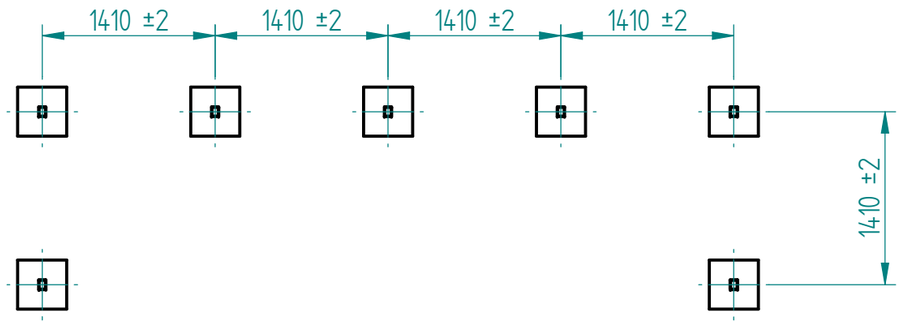

3,2

Mezní úchylky netolerovaných rozměrů a geometrických tolerancí podle ISO 2768 – mK

VARIANTA 1 – UCHYCENÍ AZ PATKY

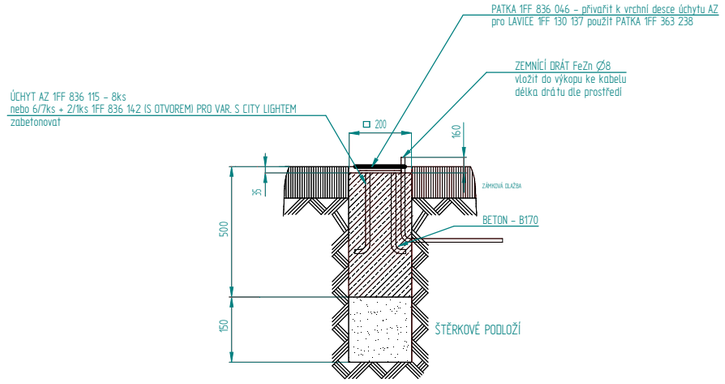

VARIANTA 2 – UCHYCENÍ AZ KOTVY

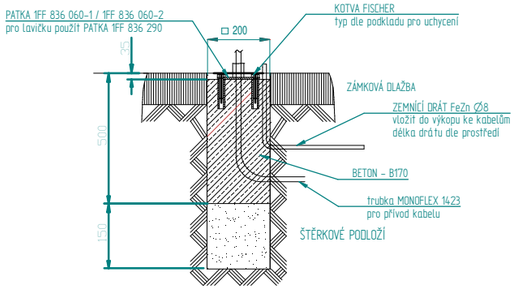

UPOZORNĚNÍ: Celkový sklon terénu mezi krajními patkami nesmí překročit toleranci ±5cm.
V jiném případě je nutné domluvit se s výrobcem o změně výšky stojiny AZ

UPOZORNĚNÍ: Patky musí být umístěny v rovině
celkové výškové přesazení nesmí překročit toleranci ±6mm.

OSTRÉ HRANY R0,2 (0,2x45°)

KONTROLNÍ ROZMĚRY (SC) OZNAČENY

CC – VLASTNOST DŮLEŽITÁ PRO BEZPEČNOST VÝROBKU

INDEX ZMĚNY	POPIS ZMĚNY

Povrchová úprava:						
Materiál:						
Měřítko:	Vypracoval:	Schválil:	Číslo změny:	Datum:	Změnová kartička:	Index změny na výkrese:
	Typ: AZ TRIBUN					
TSE	Název: AZ TRIBUN 4 – modul ÚPRAVA Č12		Vydání:		00	List: 1
			Číslo výkresu:			Listů: 1

Tato dokumentace je vlastnictvím fy. TSE spol. s r.o.
Použitím může být jen za souhlasu fy. TSE spol. s r.o.
Zneužití je trestné!